TorinoOut

Väggarmatur för dekorativ accentbelysning



Rektangulär väggarmatur med inbyggd LED för upp- och nedbelysning av vägg. För användning både inomhus och utomhus. Avsedd för dekorativ accentbelysning i exempelvis korridorer, hotell, trädgårdar och andra inom- eller utomhusmiljöer.

Lighting Group Sweden AB
Skälbyvagen 11
SE-155 35 Nykvarn

+46 (0) 793 37 08 21

Mail: info@lighting-group.se
Web: lighting-group.se

IP54

230 V

10 W

1 000 lm

100 lm/W

3000 K

Ra ≥ 80

SDCM 3

L70 50 000 h

−20...+35 °C

Direkt/indirekt

5 års garanti

Vägg

Bilder







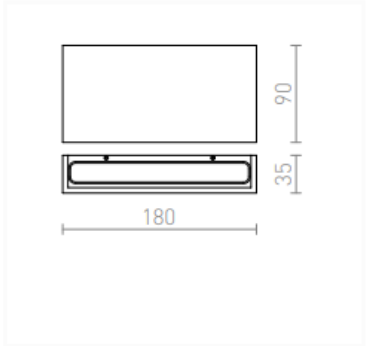

Tekniska specifikationer

Fabrikat	LGE/LGS
Spänning (V)	230
Frekvens (Hz)	50
Ljuskällan inkluderad	Ja
Typ av inkluderad ljuskälla	LED
Typ av installation	Vägg
IP-Klass	54
Energiklass	A+
Certifikat	CE

Drifttemperatur (°C)	-20-35
Garanti (år)	5
Färgtemperatur (K)	3000
Ra	80
Ljusflödesminskning	L70
Livslängd (h)	50000
MacAdam	3
Styrsystem	On/Off
Direkt/Indirekt ljus	DI/IN

Varianter

Produktkod	Effekt (W)	Ljusflöde (lm)	Effektivitet (lm/W)	Färgtemperatur (K)	Storlek (mm)	Vikt (kg)	Beskrivning
LGSR12573	10	1000	100	3000	L:180 B:35 H:90	0.5	Vit
LGSR12574	10	1000	100	3000	L:180 B:35 H:90	0.5	Svart

Lighting Group Sweden AB
Skälbyvagen 11
SE-155 35 Nykvarn

+46 (0) 793 37 08 21

Mail: info@lighting-group.se
Web: lighting-group.se